KITO Armaturen GmbH

Typenblatt

Detonationsrohrsicherung bi-direktional, kurzzeitbrandsicher

KITO® RG-Det4-IIA-…-1,2

KITO® RG-Det4-IIA-…-1,2-T (-TT)

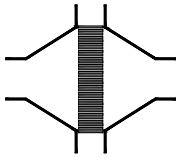

Verwendung

Zum Einbau in Rohrleitungen zum Schutz von Behältern und Anlagenteilen gegen **stabile** Detonationen brennbarer Flüssigkeiten und Gase. Getestet und geprüft als Detonationsrohrsicherung **Typ 4.** Einsetzbar für alle Stoffe der Explosionsgruppen IIA1 bis IIA mit einer Normspaltweite (MESG) > 0,9 mm. Beidseitig wirkend, für einen maximalen Betriebsdruck von 1,2 bar abs. und einer maximalen Betriebstemperatur von 60 °C. Alle Größen sind gegen „Stabilisiertes Brennen“ bis zu einer max. Brenndauer BT ≤ 30,0 min kurzzeitbrandsicher. Zur Erkennung eines „Stabilisierten Brennens“ ist je ein Thermofühler auf der gefährdeten Seite einzubauen. Der Einbau ist sowohl in horizontal und vertikal verlaufende Rohrleitungen zulässig.

Abmessungen (mm)

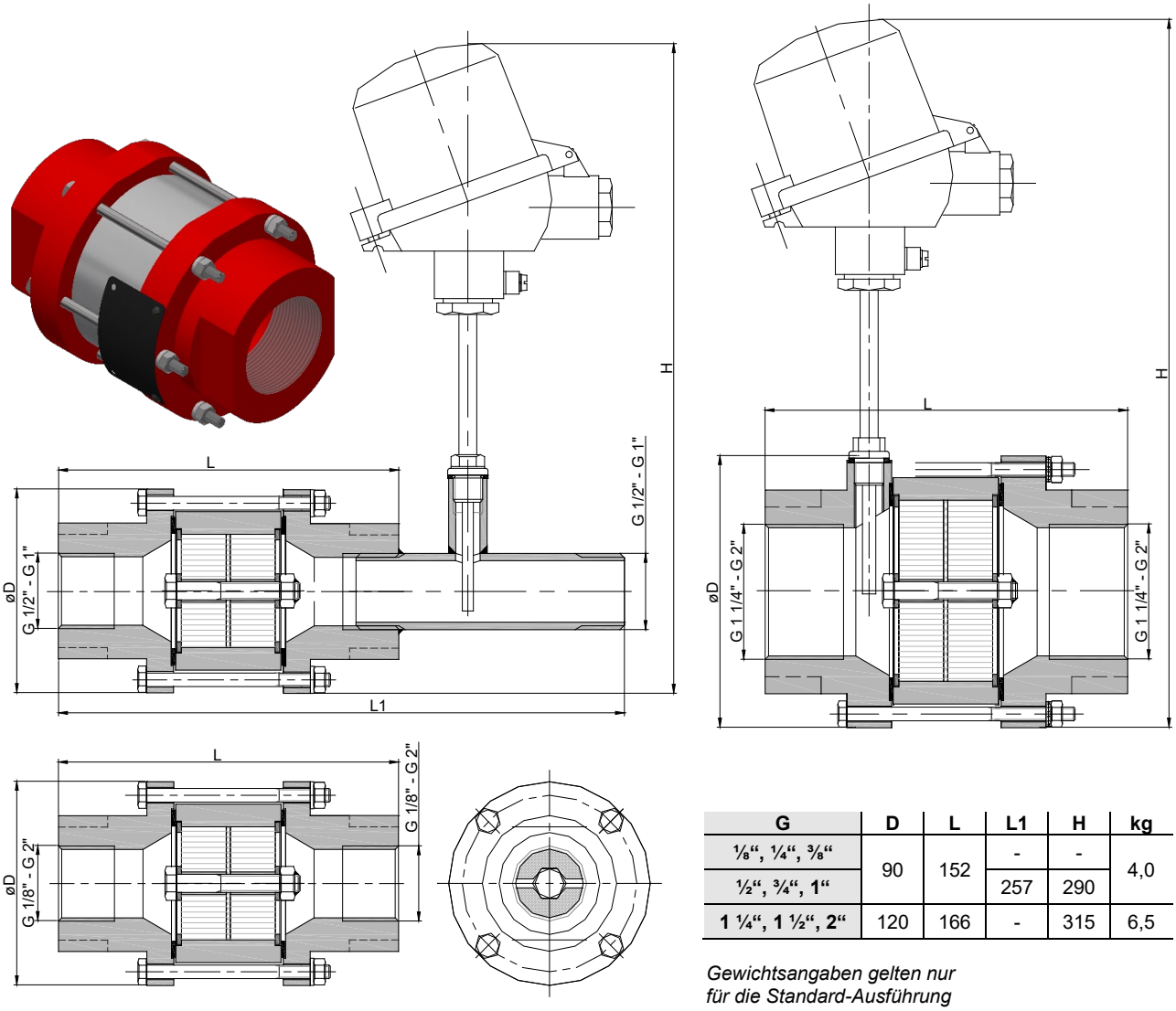

G	D	L	L1	H	kg
⅛“, ¼“, ⅜“	90	152	-	-	4,0
½“, ¾“, 1“			257	290	
1 ¼“, 1 ½“, 2“	120	166	-	315	6,5

Gewichtsangaben gelten nur für die Standard-Ausführung

Bestellbeispiel

KITO® RG-Det4-IIA-1 ¼”-1,2-T
(Ausführung mit Muffengewinde G 1 ¼“ und Thermofühler)

Baumusterprüfung nach EN ISO 16852 und CE -Kennzeichnung nach ATEX-Richtlinie 2014/34/EU

KITO Armaturen GmbH
Grotrian-Steinweg-Str. 1c
38112 Braunschweig
USt.-Id.-Nr. DE812887561
+49 (0) 531 23000-0
+49 (0) 531 23000-10
www.kito.de
info@kito.de

Typenblatt

Detonationsrohrsicherung bi-direktional, kurzzeitbrandsicher

KITO® RG-Det4-IIA-…-1,2

KITO® RG-Det4-IIA-…-1,2-T (-TT)

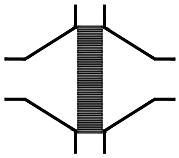

Ausführung

	Standard	wahlweise
Gehäuse	Stahl	Edelstahl 1.4571
Gehäusedichtung	HD 3822	PTFE
KITO®-Sicherung	komplett austauschbar	
KITO®-Rostkäfig / KITO®-Rost	Edelstahl 1.4301 / 1.4310	Edelstahl 1.4571 / 1.4571
Schrauben / Muttern	A2	A4
Thermofühler ***-nicht bei Anschluss G ⅛“- ⅜“-***		PT 100, Anschluss ¼“, 1.4571
Anschluss	Muffengewinde	

Leistungsdiagramm

Der Volumenstrom V ist auf die Dichte von Luft mit ρ = 1,29 kg/m³ bei T = 273 K und einem Druck von p = 1.013 mbar bezogen.
Für Medien anderer Dichte kann der Gasstrom ausreichend genau mit einer einfachen Näherungsgleichung bestimmt werden:

$$\dot{V} = \dot{V}_b \cdot \sqrt{\frac{\rho_b}{1{,}29}} \quad \text{bzw.} \quad \dot{V}_b = \dot{V} \cdot \sqrt{\frac{1{,}29}{\rho_b}}$$

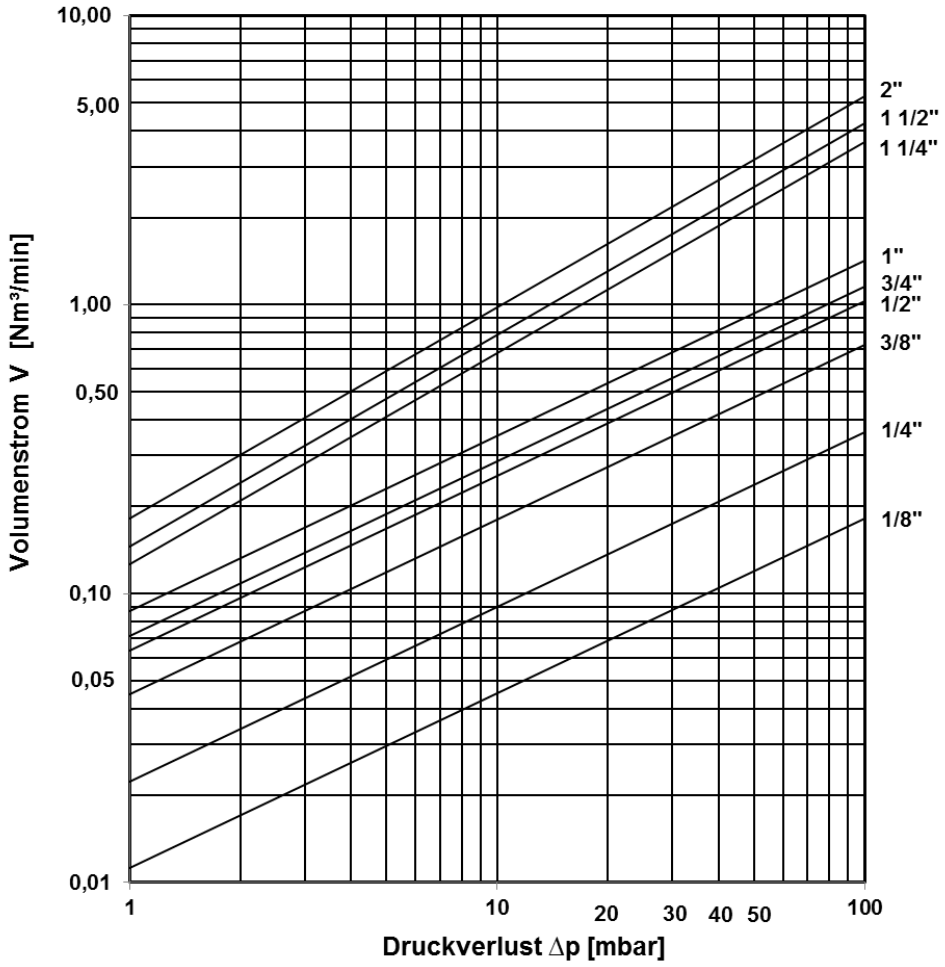

KITO Armaturen GmbH
Grotrian-Steinweg-Str. 1c
38112 Braunschweig
USt.-Id.-Nr. DE812887561
+49 (0) 531 23000-0
+49 (0) 531 23000-10
www.kito.de
info@kito.de